Ersatzteilservice. Ersatzteile

WORKER 2002-1 D (Bestellnummer: 5327663)

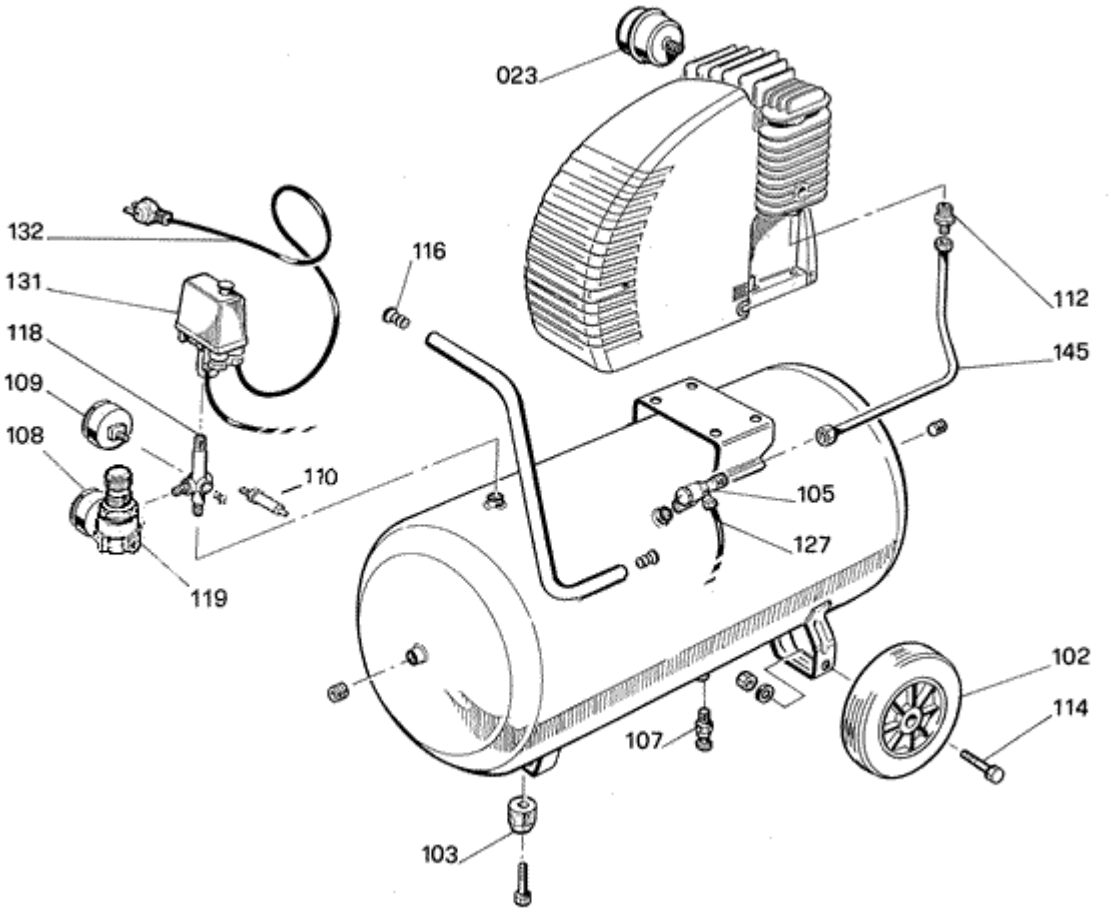

Positions-nummer	Ersatzteil-Bestellnummer	Ersatzteilbezeichnung	Menge	Einheit	gültig bis
23	7981000	Luftfilter Met.	1	Stk	aktuell
102	9042016	Rad 210 / 20 luftbereift	2	Stk	aktuell
103	9038077	Gummifuss	1	Stk	aktuell
105	9048008	Rückschlagventil 1/2	1	Stk	aktuell
106	5121934	Schnellverschlusskupplung 1/4	1	Stk	aktuell
106	5188321	Schnellverschlusskupplung 1/2 a	1	Stk	aktuell
107	9100024	Ablasshahn 3/8	1	Stk	aktuell
108	5192034	Manometer 40 1/8 für Regler	1	Stk	aktuell
109	5245303	Manometer 63 G1/4 h	1	Stk	aktuell
110	5193537	Sicherheitsventil 3/8 10	1	Stk	aktuell
114	9011025	Radbolzen 250/20	2	Stk	aktuell
116	9038001	Stopfen 17/20	2	Stk	aktuell
118	9053033	Anschlussnippel 3/8	1	Stk	aktuell
119	5075189	Filterregler mit Manometer 1/4"	1	Stk	aktuell
127	9100168	Entlastungsleitung	1	Stk	aktuell
131	5273529	Druckschalter MDR 3/11 R3/6,3	1	Stk	aktuell
132	9065227	Anschlusskabel 4x1,5x2000	1	Stk	aktuell
145	5336235	Druckleitung bewickelt	1	Stk	aktuell

Aggregat-Ersatzteile

a.A. ... Auf Anfrage

Aktuelle Sortierung: nach Positionsnummern

Information zur Ersatzteil-Gültigkeit

<< Zurück | Abbrechen | Anderes Modell >>