Behälter 50 Liter für BOSS 4000, 5000

9504
037a

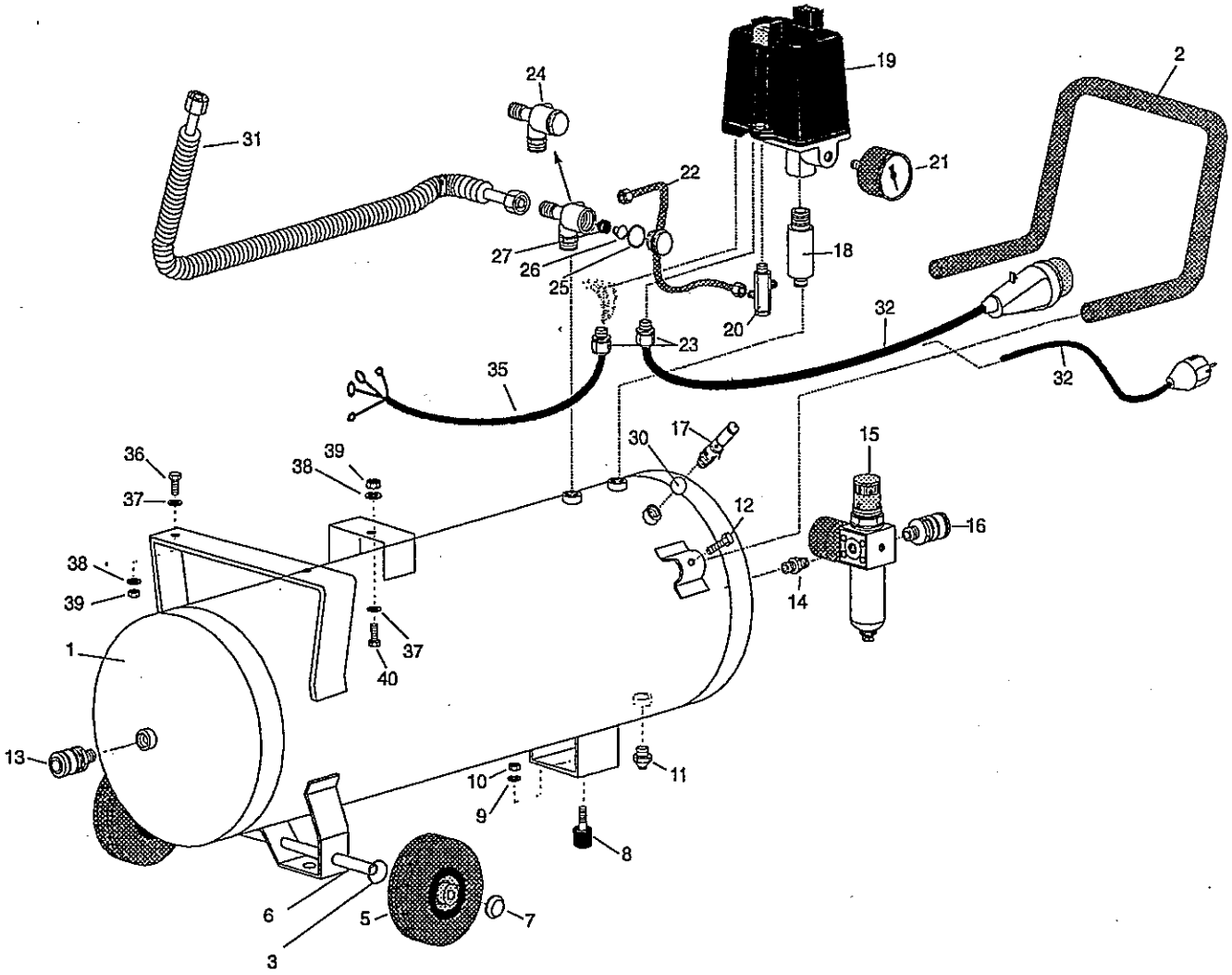

Pos.	Bestell-Nr.	Benennung	Stk.
1	5230008	Druckluftbehälter 50 l fahrbar	1
2	5230016	Griff für Behälter	1
3	5237052	Ausgleichscheibe	2
5	5124847	Rad	2
6	5244934	Achse für Behälter	1
7	1361450	Sicherungsring	2
8	5232400	Schwingungsdämpfer	1
9	1031277	Scheibe 8.4	1
10	1030261	Sk-Mutter M8	1
11	5172697	Kondensatablaßventil	1
12	1244912	Sk-Schraube	2
13	5188321	Schnellverschlußkupplung	1
14	5196027	Doppelnippel	1
15	5192554	Filterregler mit Manometer	1
	5192034	Manometer für Filterregler	
	5184452	Oberteil	
	5184130	Membrane	
	5184437	Ersatzbehälter	
16	5121934	Schnellverschlußkupplung	1
17	5193537	Sicherheitsventil	1
18	5232020	Gewindestutzen	1
19	5026182	Drehstrom: Druckregler MDR 5K kompl.	1
	1452333	Motorschutzrelais für MDR 5K	
	5094800	Membrane für MDR 5K	
	1452903	Haube mit Tasten für MDR 5K	
19	5026133	Wechselstrom: Druckregler MDR 5K kpl.	1
	1452366	Motorschutzrelais für MDR 5	

Pos.	Bestell-Nr.	Benennung	Stk.
20	5193909	Entlastungsventil kompl. f. MDR 5K	1
21	5245303	Manometer für Behälterdruck	1
22	5235122	Steuerleitung kompl.	1
23	5245030	Kabelverschraubung	2
24	5196274	Rückschlagventil kompl.	1
25-27	5234844	Verschleißteilsatz für Rückschlagventil	
30	5192364	Flachdichtring	1
31	5235403	Druckleitung kompl.	1
32	5175120	Drehstrom: Anschlußkabel kompl.	1
32	5175138	Wechselstrom: Anschlußkabel kompl.	1
35	5043948	Drehstrom: Verbindungskabel kompl.	1
35	5196126	Wechselstrom: Verbindungskabel kompl.	1
36	1057850	Sk-Schraube	2
37	1031277	Scheibe	3
38	1236801	Federscheibe	3
39	1030261	Sk-Mutter	3
40	1207127	Sk-Schraube	1
5000 19	5026174	Wechselstrom: Druckregler MDR 5 kpl.	1
	1452358	Motorschutzrelais für MDR 5	